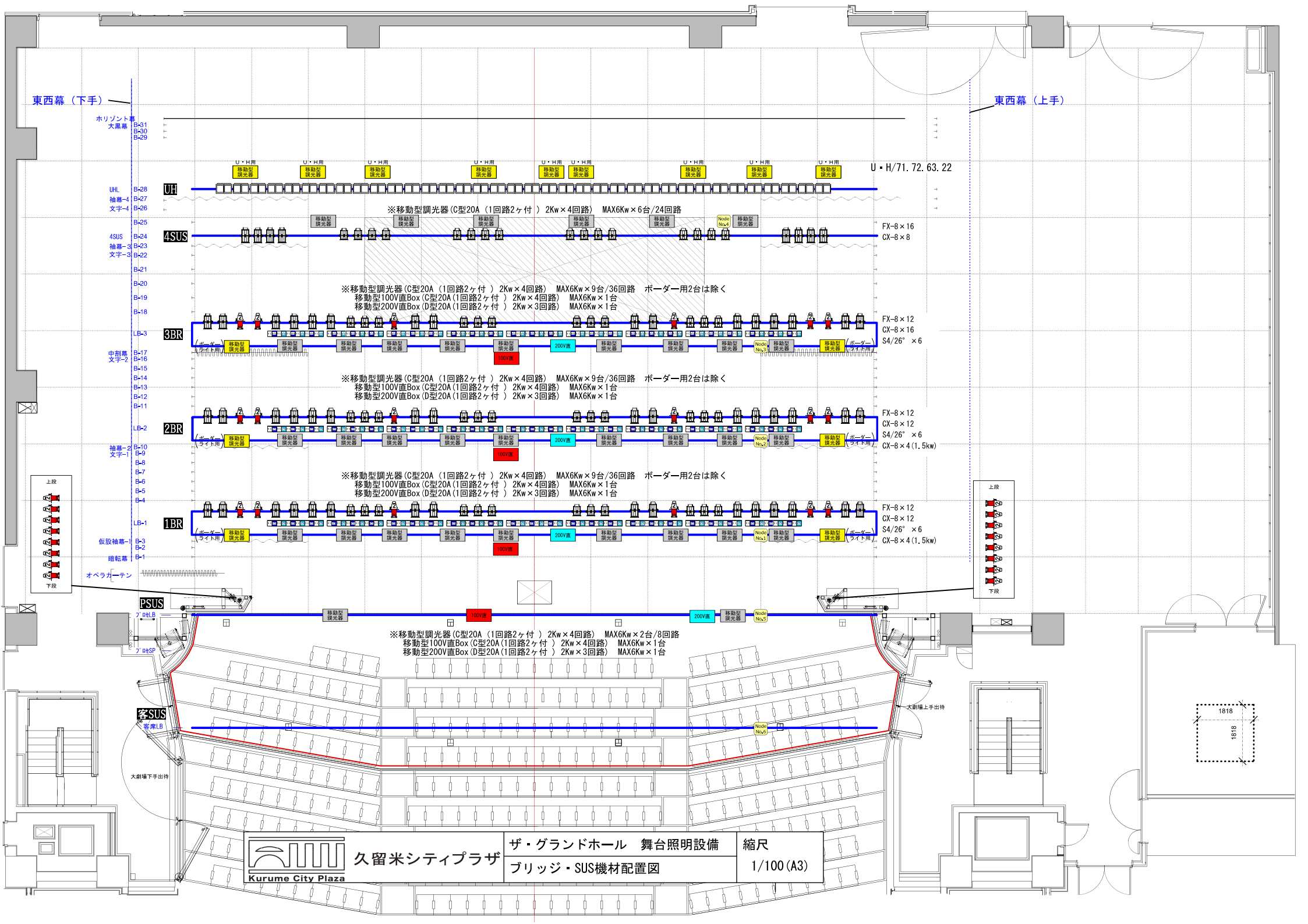
東西幕（下手）
東西幕（上手）
ホリゾント幕
大黒幕
B-31
B-30
B-29
UHL
B-28
UH
袖幕-4
B-27
文字-4
B-26
B-25
4SUS
B-24
袖幕-3
B-23
文字-3
B-22
B-21
B-20
B-19
B-18
3BR
LB-3
中割幕
文字-2
B-17
B-16
B-15
B-14
B-13
B-12
B-11
2BR
LB-2
袖幕-2
文字-1
B-10
B-9
B-8
B-7
B-6
B-5
B-4
1BR
LB-1
仮設袖幕-1
B-3
B-2
暗転幕
B-1
オペラカーテン
PSUS
客SUS
客席LB
U・H用
移動型調光器
U・H/71.72.63.22
※移動型調光器(C型20A（1回路2ヶ付 ）2Kw×4回路)　MAX6Kw×6台/24回路
FX-8×16
CX-8×8
※移動型調光器(C型20A（1回路2ヶ付 ）2Kw×4回路)　MAX6Kw×9台/36回路　ボーダー用2台は除く
移動型100V直Box(C型20A(1回路2ヶ付 ）2Kw×4回路)　MAX6Kw×1台
移動型200V直Box(D型20A(1回路2ヶ付 ）2Kw×3回路)　MAX6Kw×1台
FX-8×12
CX-8×16
S4/26°　×6
ボーダーライト用
100V直
200V直
Node No.4
Node No.3
Node No.2
Node No.1
Node No.5
Node No.6
CX-8×4(1.5kw)
上段
下段
大劇場上手出待
大劇場下手出待
1818
久留米シティプラザ
Kurume City Plaza
ザ・グランドホール　舞台照明設備
ブリッジ・SUS機材配置図
縮尺
1/100(A3)

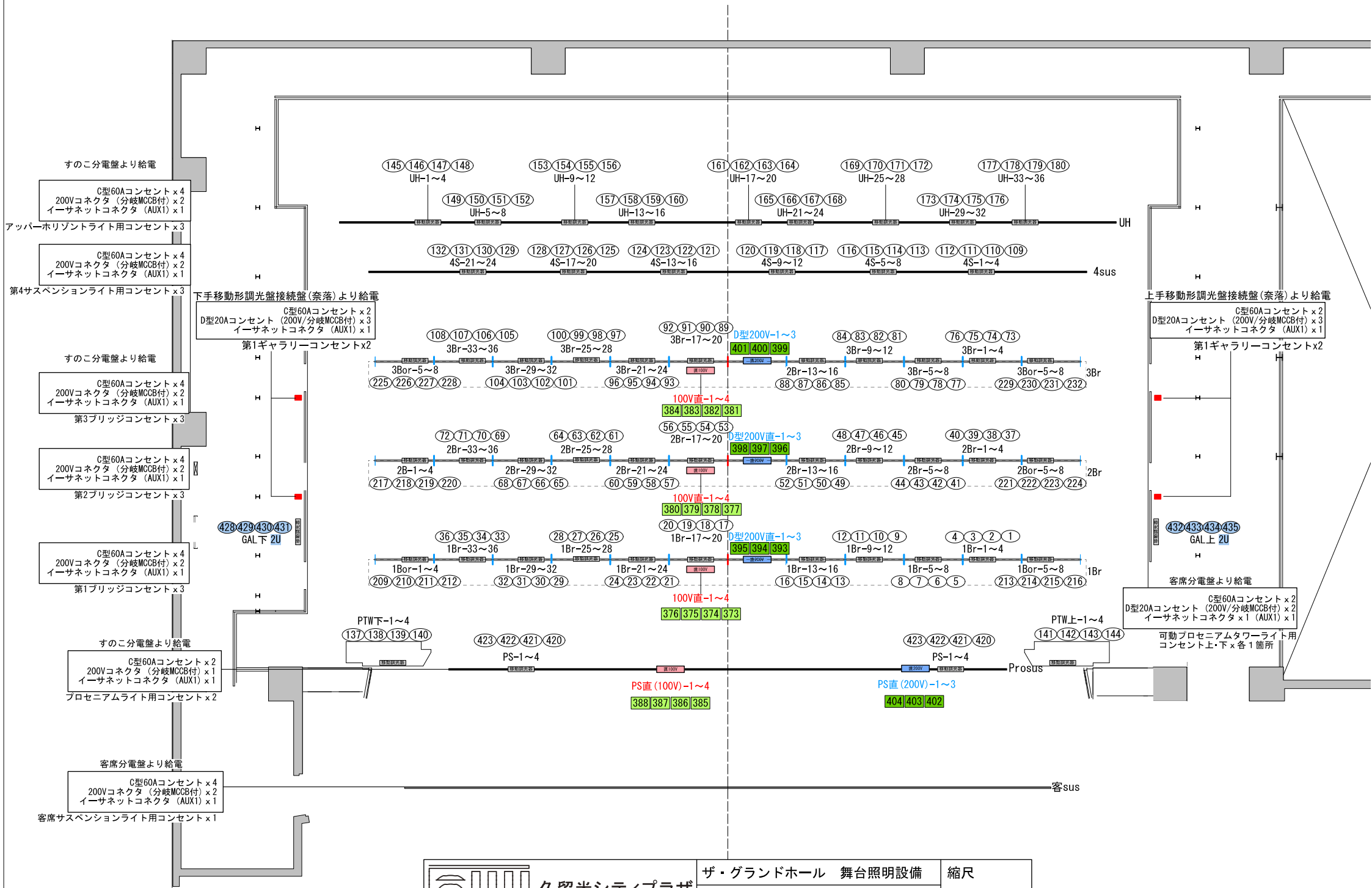


| | | |
|---|---|---|
| 久留米シティプラザ Kurume City Plaza | ザ・グランドホール　舞台照明設備 | 縮尺 |
| | 舞台回路配置図吊物・ギャラリー | 1/100(A3) |

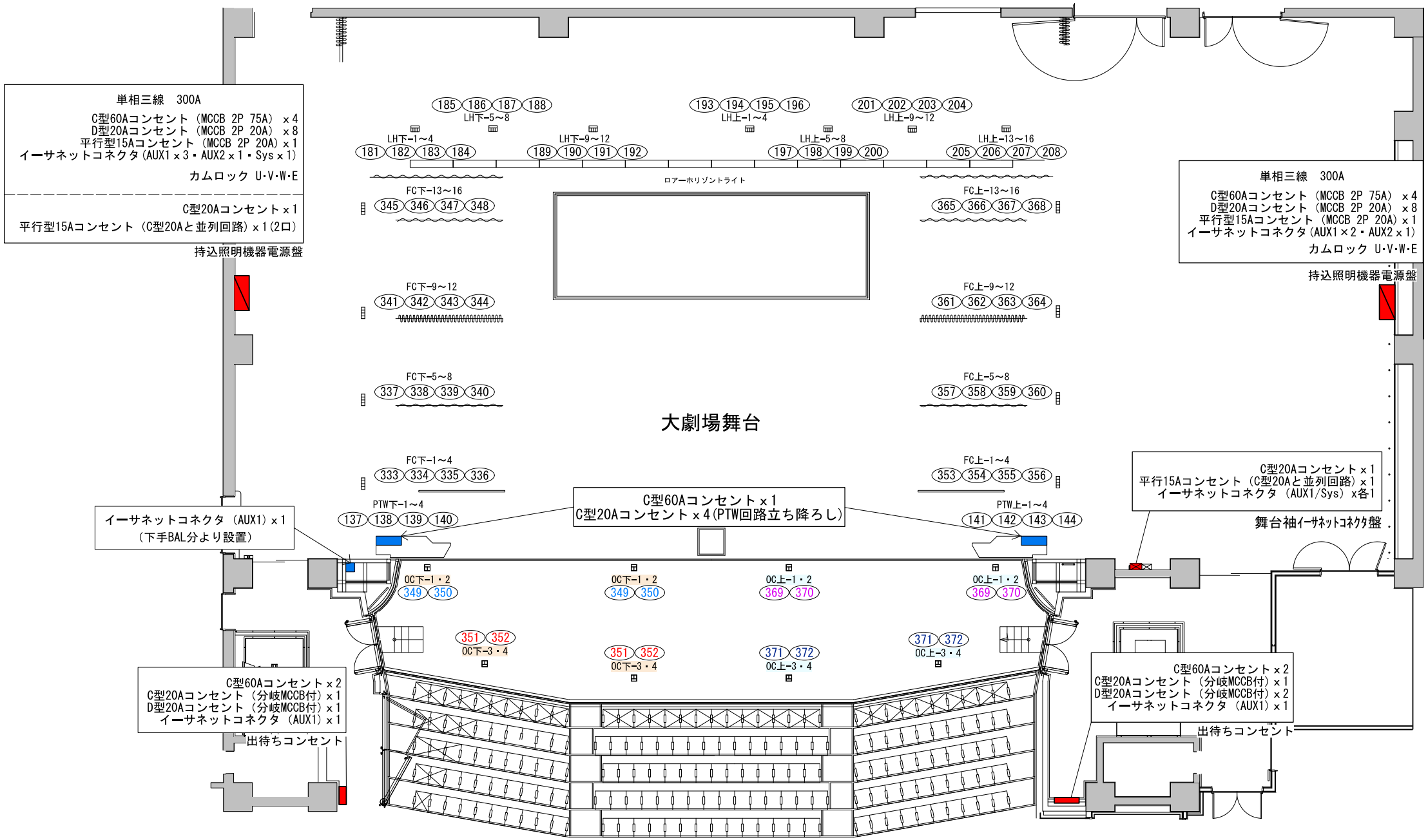


| | | |
|---|---|---|
| 久留米シティプラザ Kurume City Plaza | ザ・グランドホール　舞台照明設備 | 縮尺 |
| | 舞台回路配置図　Floor | 1/120(A3) |

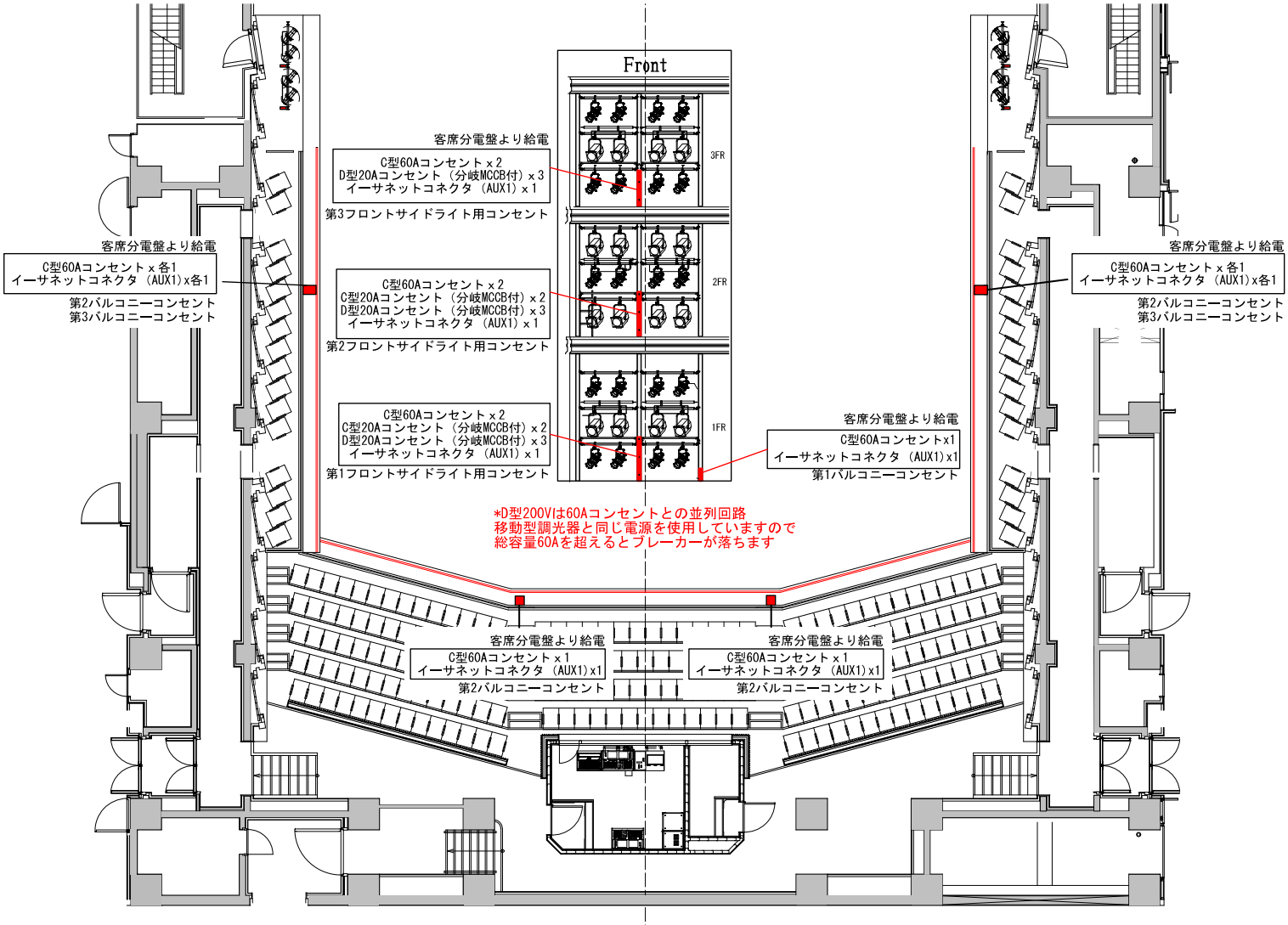


## 3BAL

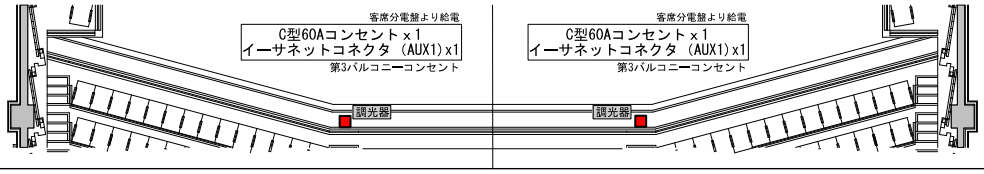


## 1CL

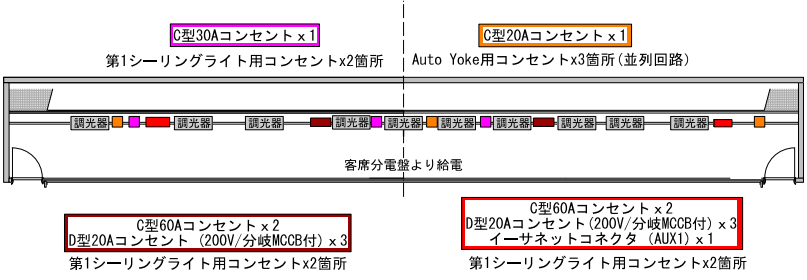


## 2CL

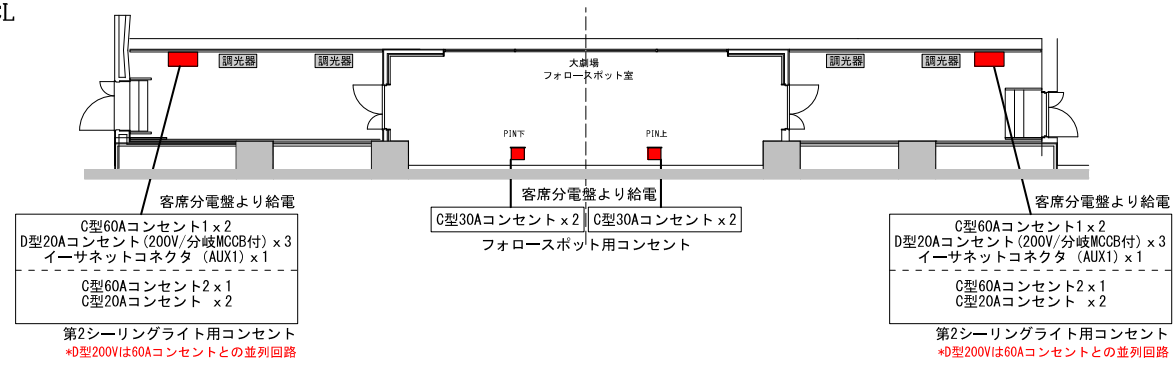


| | | |
|---|---|---|
| 久留米シティプラザ Kurume City Plaza | ザ・グランドホール　舞台照明設備 | 縮尺 |
| | FOH回路配置図2階～すのこ階 | 1/150(A3) |

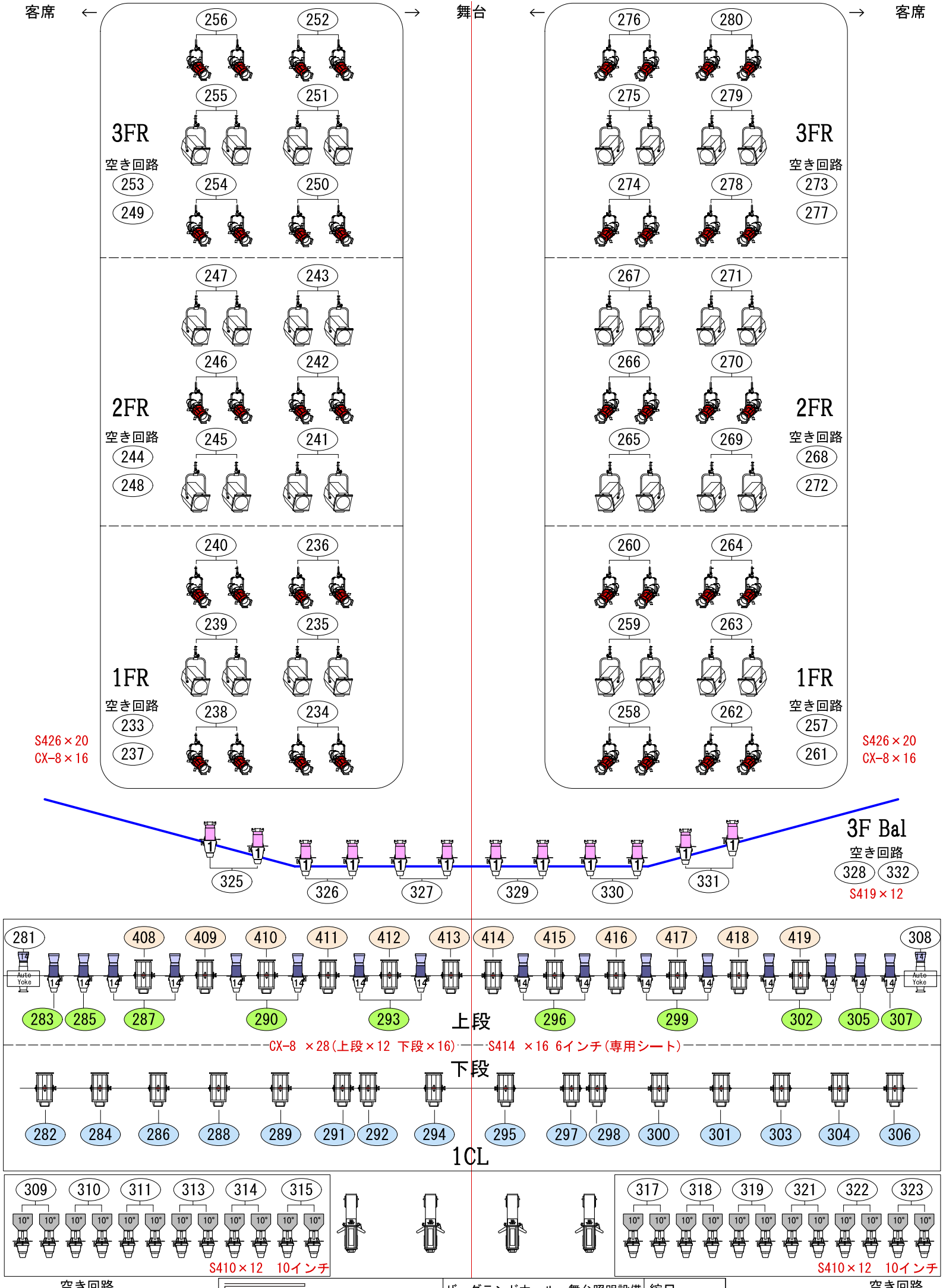
客席
舞台
客席
3FR
空き回路
253
249
256
252
255
251
254
250
276
280
275
279
274
278
273
277
2FR
空き回路
244
248
247
243
246
242
245
241
267
271
266
270
265
269
268
272
1FR
空き回路
233
237
240
236
239
235
238
234
260
264
259
263
258
262
257
261
S426×20
CX-8×16
S426×20
CX-8×16
3F Bal
空き回路
328
332
S419×12
325
326
327
329
330
331
281
408
409
410
411
412
413
414
415
416
417
418
419
308
Auto Yoke
283
285
287
290
293
296
299
302
305
307
上段
CX-8 ×28(上段×12 下段×16)
S414 ×16 6インチ(専用シート)
下段
282
284
286
288
289
291
292
294
295
297
298
300
301
303
304
306
1CL
309
310
311
313
314
315
S410×12 10インチ
317
318
319
321
322
323
S410×12 10インチ
2CL
空き回路
312
316
2CL
空き回路
320
324
Kurume City Plaza
久留米シティプラザ
ザ・グランドホール 舞台照明設備
FOH機材簡略図
縮尺
1/80(A3)

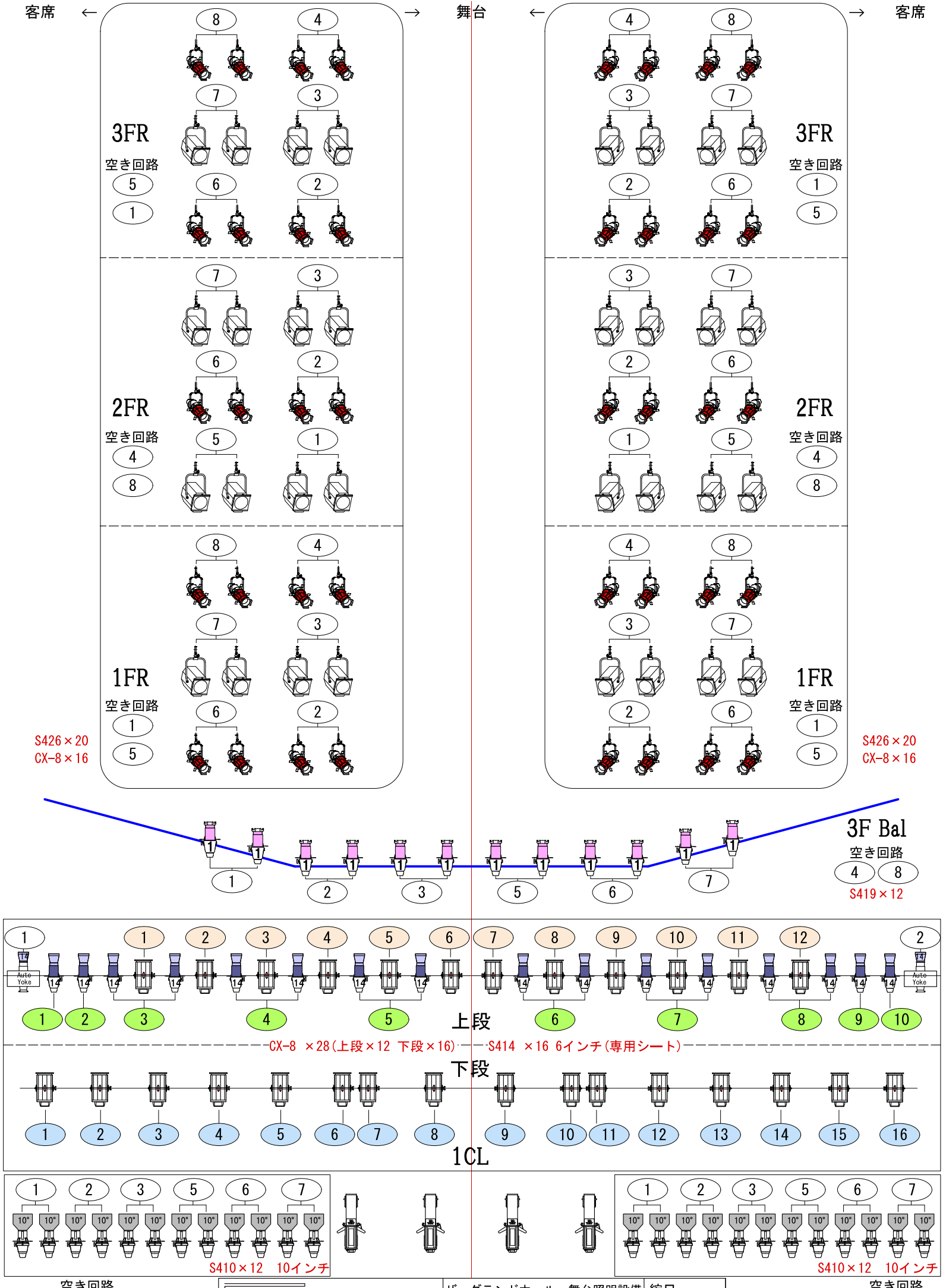
客席
舞台
客席
3FR
空き回路
2FR
空き回路
1FR
空き回路
S426×20
CX-8×16
3F Bal
空き回路
S419×12
上段
CX-8 ×28(上段×12 下段×16)
S414 ×16 6インチ(専用シート)
下段
1CL
S410×12 10インチ
2CL
空き回路
久留米シティプラザ
Kurume City Plaza
ザ・グランドホール 舞台照明設備
FOH機材簡略図
縮尺
1/80(A3)

# ブリッジ断面図

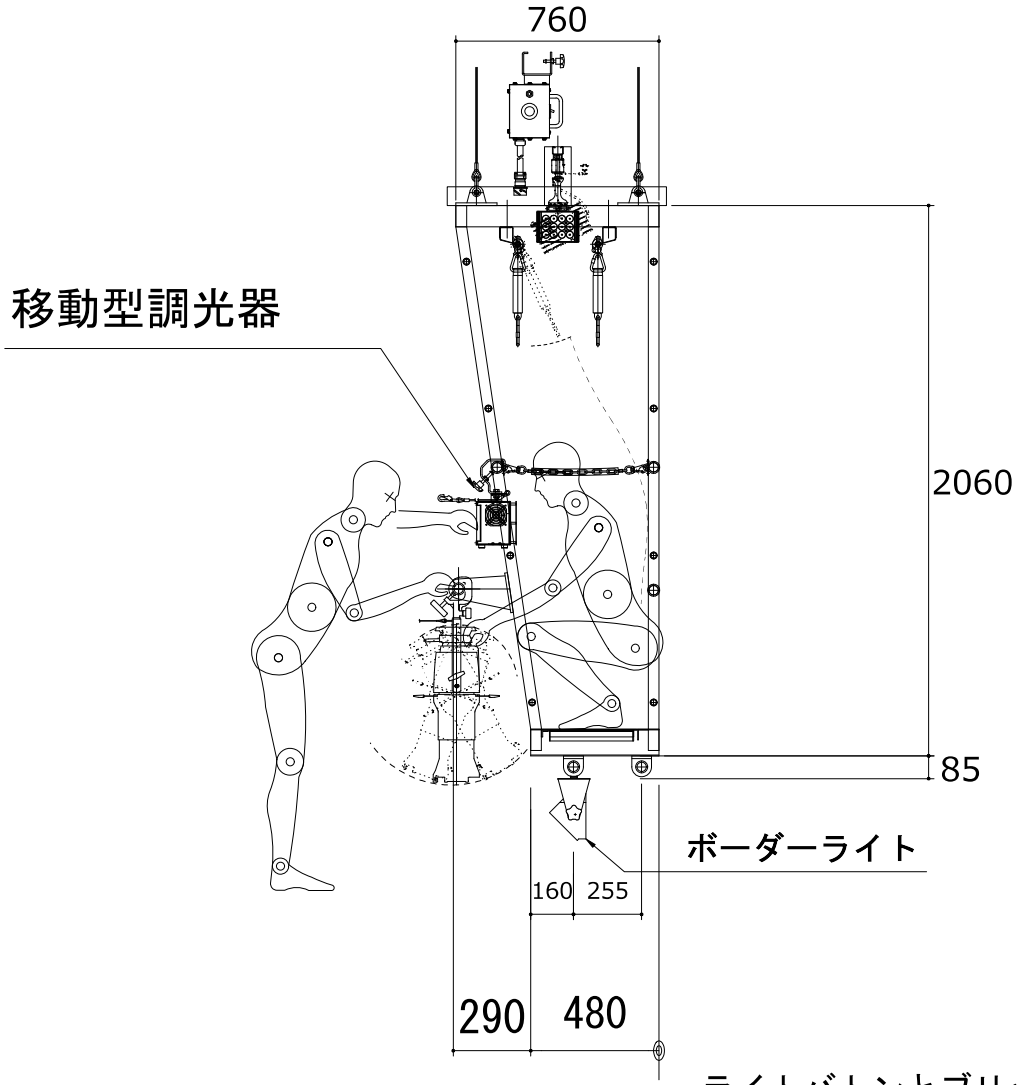


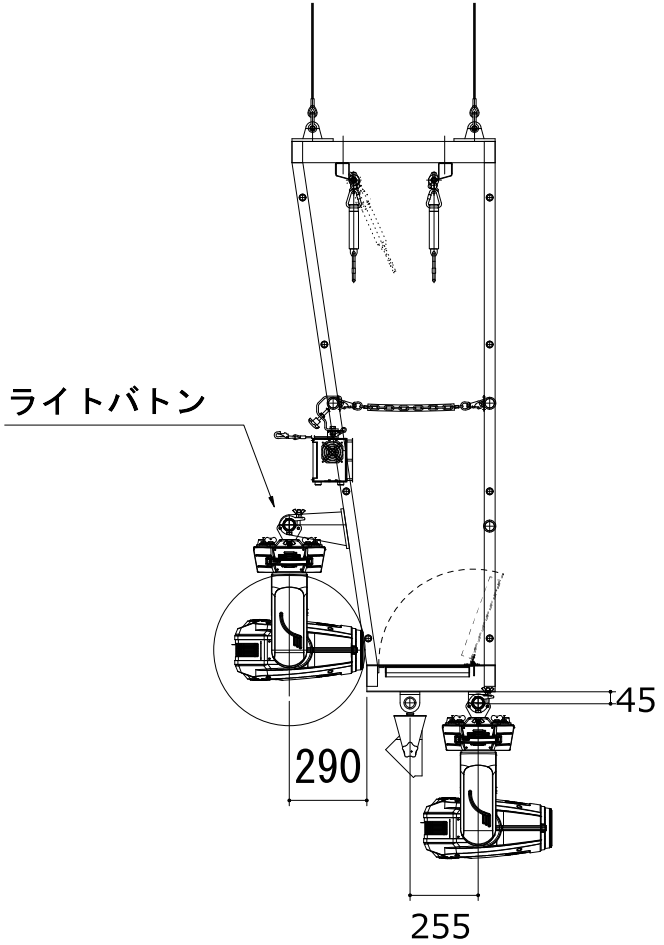


寸法参照：
ROBIN DL4S SPOT

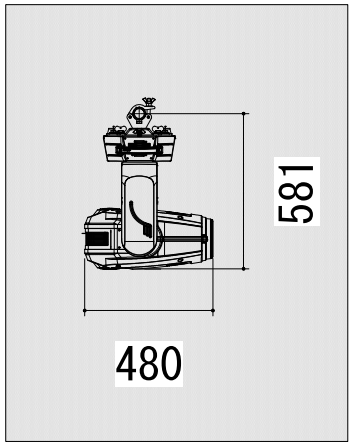


ライトバトンとブリッジはクリアランスが狭いため、本劇場ムービング（ROBIN DL4S SPOT）よりサイズの大きい物は、ブリッジに接触の恐れがあります。
また常設ボーダーライトがあるため舞台前振りの明かりが出にくい状況になっています。

ブリッジ搭乗者数２名まで

舞台前側パイプへ吊る場合は常設ボーダーライトが近いため、
灯体の大きさ・電源・信号のコネクタの向き次第でボーダーライトに接触する可能性もあります。
ブリッジ下部と舞台前側パイプのクリアランスもかなり狭いため、
ハンガー形状によっては吊り込みが困難な場合もありますのでご注意下さい。

・共有機材を使用する際は事前に必ずお問い合わせください。その他の機材の劇場間の移動はご連絡お願いします。
・調光器は全て移動型です。
トランジスタ制御の為、ミラーボール、エフェクトマシン等のモーター,LED機器等の使用は調光器が破損しますので直電源での使用をお願いします。　(白熱灯以外の使用禁止)
2kW20Aコンセントが８口（４回路)ですが60Aプラグ入力の為、負荷容量は６kW以下です。
・ムービングライト等の動作不良による公演損害等のクレームには一切お答えできませんのでご承知ください。
・機材・ケーブル等の移動・復帰は利用される方にお願いします。

# 久留米シティプラザ　ザ・グランドホール（大劇場）　照明機材リスト 1/3　**（常設機材）**

## ザ・グランドホール

| 項目 | 種類 | 名称・型番 | 仕様 | 個数 | 備考（設置場所） |
|---|---|---|---|---|---|
| 照明操作卓 | 主卓 | F506　KURUME | ノンフェーダー　最大4096ch | 2 | 調光室（2階席センター） |
| | | | 記憶3000キュー　100エフェクト | | |
| | | | サブマスター20本×100ページ | | |
| | | | JASCII対応 | | |
| | ムービングライト操作卓 | ETC GIO-4K | 4096出力/パラメータ | 1 | 調光室（2階席センター） |
| | | | 99,999/コントロールチャンネル | | |
| | | | 記憶10000キュー | | |
| | | | サブマスター300 | | |
| | 舞台袖照明操作卓 | Smart Fade ML | DMX出力　512×2(1024) | 1 | 舞台下手袖 |
| | | | チャンネルフェーダー　24本×2ページ+24本(ムービングなどのデバイス) | | |
| | | | エンコーダー3 | | |
| | | | LCDディスプレイ2 | | |
| | | | メモリー288 | | |
| | | | シーケンス144（12本×12ページ）　シーケンスステップ24 | | |
| | | | キュー1　キューステップ199 | | |
| | | | パッチ機能あり | | |
| アッパーホリゾントライト | アッパーホリゾント用移動型調光器 | CD-204i-DE | 2kW×4回路(MAX 6kW)インテリジェント機能（漏電検知他付） | 9 | |
| | 750Wハロゲン　フラッドライト | 2-UH10N | 2灯用 | 36 | 色サイズ（235mm×285mm） |
| ロアホリゾントライト | フロアコンセント用移動型調光器 | CD-204i-DE | 2kW×4回路(MAX 6kW)インテリジェント機能（漏電検知他付） | 10 | |
| | ロアーホリゾントライト用移動型調光器 | CD-204i-DE | 2kW×4回路(MAX 6kW)インテリジェント機能（漏電検知他付） | 7 | |
| | 500Wハロゲン　フラッドライト | LH10-8 | L=1.5m　4色配列 6灯 | 14 | 色サイズ（235mm×285mm） |
| 第1ブリッジ | ボーダーライト用移動型調光器 | CD-204i-DE | 2kW×4回路(MAX 6kW)インテリジェント機能（漏電検知他付） | 2 | |
| | サスペションライト用移動型調光器 | CD-204i-DE | 2kW×4回路(MAX 6kW)インテリジェント機能（漏電検知他付） | 9 | |
| | 直コンセントボックス（100V） | CR-204i-DE1 | C型20Aコンセント×8個付 (MAX 6kW) (直4回路、MCCB、100V) | 1 | |
| | 直コンセントボックス（200V） | CR-204i-DE2 | D型20Aコンセント×6個付 (MAX 12kW)（直3回路、MCCB、200V） | 1 | |
| | Output Node | | Output　2ユニバース | 1 | |
| | 100Wハロゲン　フラッドライト | SU-124 | L=1.8m　4色配列 12灯 | 9 | |
| | 1kWハロゲン　平凸レンズ | CX-8MⅡ | | 12 | |
| | 1kWハロゲン　フレネルレンズ | FX-8Ⅱ | | 12 | |
| | 750W　プロファイル26° | S4-426 | ETC Source Four26° | 6 | |
| | 1.5kWハロゲン　平凸レンズ | CX-8LⅡ | 作業灯用 | 4 | |
| 第2ブリッジ | ボーダーライト用移動型調光器 | CD-204i-DE | 2kW×4回路(MAX 6kW)インテリジェント機能（漏電検知他付） | 2 | |
| | サスペションライト用移動型調光器 | CD-204i-DE | 2kW×4回路(MAX 6kW)インテリジェント機能（漏電検知他付） | 9 | |
| | 直コンセントボックス（100V） | CR-204i-DE1 | C型20Aコンセント×8個付 (MAX 6kW) (直4回路、MCCB、100V) | 1 | |
| | 直コンセントボックス（200V） | CR-204i-DE2 | D型20Aコンセント×6個付 (MAX 12kW)（直3回路、MCCB、200V） | 1 | |
| | Output Node | | Output　2ユニバース | 1 | |
| | 100Wハロゲン　フラッドライト | SU-124 | L=1.8m　4色配列 12灯 | 9 | |
| | 1kWハロゲン　平凸レンズ | CX-8MⅡ | | 12 | |
| | 1kWハロゲン　フレネルレンズ | FX-8Ⅱ | | 12 | |
| | 750W　プロファイル26° | S4-426 | ETC Source Four26° | 6 | |
| | 1.5kWハロゲン　平凸レンズ | CX-8LⅡ | 作業灯用 | 4 | |
| 第3ブリッジ | ボーダーライト用移動型調光器 | CD-204i-DE | 2kW×4回路(MAX 6kW)インテリジェント機能（漏電検知他付） | 2 | |
| | サスペションライト用移動型調光器 | CD-204i-DE | 2kW×4回路(MAX 6kW)インテリジェント機能（漏電検知他付） | 9 | |
| | 直コンセントボックス（100V） | CR-204i-DE1 | C型20Aコンセント×8個付 (MAX 6kW) (直4回路、MCCB、100V) | 1 | |
| | 直コンセントボックス（200V） | CR-204i-DE2 | D型20Aコンセント×6個付 (MAX 12kW)（直3回路、MCCB、200V） | 1 | |
| | Output Node | | Output　2ユニバース | 1 | |
| | 100Wハロゲン　フラッドライト | SU-124 | L=1.8m　4色配列 12灯 | 9 | |
| | 1kWハロゲン　平凸レンズ | CX-8MⅡ | | 16 | |
| | 1kWハロゲン　フレネルレンズ | FX-8Ⅱ | | 12 | |
| | 750W　プロファイル26° | S4-426 | ETC Source Four26° | 6 | |
| 第4サス | サスペションライト用移動型調光器 | CD-204i-DE | 2kW×4回路(MAX 6kW)インテリジェント機能（漏電検知他付） | 6 | |
| | Output Node | | Output　2ユニバース | 1 | |
| | 1kWハロゲン　フレネルレンズ | FX-8Ⅱ | | 16 | |
| | 1kWハロゲン　平凸レンズ | CX-8MⅡ | | 8 | |

久留米シティプラザ　ザ・グランドホール（大劇場）　照明機材リスト 2/3　**（常設機材）**

| ザ・グランドホール | | | | | |
|---|---|---|---|---|---|
| 項目 | 種類 | 名称・型番 | 仕様 | 個数 | 備考（設置場所） |
| プロセニアムサスペションライト | 移動型調光器 | CD-204i-DE | 2kW×4回路(MAX 6kW)インテリジェント機能（漏電検知他付） | 2 | |
| | 直コンセントボックス（100V） | CR-204i-DE1 | C型20Aコンセント×8個付 (MAX 6kW) (直4回路、MCCB、100V) | 1 | |
| | 直コンセントボックス（200V） | CR-204i-DE2 | D型20Aコンセント×6個付 (MAX 12kW)（直3回路、MCCB、200V） | 1 | |
| | Output Node | | Output　2ユニバース | 1 | |
| 客席サスペンションライト | Output Node | | Output　2ユニバース | 1 | |
| 可動プロセニアムタワー（上手） | 移動型調光器 | CD-204i-DE | 2kW×4回路(MAX 6kW)インテリジェント機能（漏電検知他付） | 1 | |
| | 750W　プロファイル26° | S4-426 | ETC Source Four26°アイリスなし | 8 | |
| 可動プロセニアムタワー（下手） | 移動型調光器 | CD-204i-DE | 2kW×4回路(MAX 6kW)インテリジェント機能（漏電検知他付） | 1 | |
| | 750W　プロファイル26° | S4-426 | ETC Source Four26°アイリスなし | 8 | |
| 第1フロントサイドライト（上手） | 移動型調光器 | CD-204i-DE | 2kW×4回路(MAX 6kW)インテリジェント機能（漏電検知他付） | 2 | |
| | 1kWハロゲン　平凸レンズ | CX-8MⅡ | | 4 | |
| | 750W　プロファイル26° | S4-426 | ETC Source Four26°アイリス入り | 8 | |
| 第1フロントサイドライト（下手） | 移動型調光器 | CD-204i-DE | 2kW×4回路(MAX 6kW)インテリジェント機能（漏電検知他付） | 2 | |
| | 1kWハロゲン　平凸レンズ | CX-8MⅡ | | 4 | |
| | 750W　プロファイル26° | S4-426 | ETC Source Four26°アイリス入り | 8 | |
| 第2フロントサイドライト（上手） | 移動型調光器 | CD-204i-DE | 2kW×4回路(MAX 6kW)インテリジェント機能（漏電検知他付） | 2 | |
| | 1kWハロゲン　平凸レンズ | CX-8MⅡ | | 8 | |
| | 750W　プロファイル26° | S4-426 | ETC Source Four26°アイリス入り | 4 | |
| 第2フロントサイドライト（下手） | 移動型調光器 | CD-204i-DE | 2kW×4回路(MAX 6kW)インテリジェント機能（漏電検知他付） | 2 | |
| | 1kWハロゲン　平凸レンズ | CX-8MⅡ | | 8 | |
| | 750W　プロファイル26° | S4-426 | ETC Source Four26°アイリス入り | 4 | |
| 第3フロントサイドライト（上手） | 移動型調光器 | CD-204i-DE | 2kW×4回路(MAX 6kW)インテリジェント機能（漏電検知他付） | 2 | |
| | 1kWハロゲン　平凸レンズ | CX-8MⅡ | | 4 | |
| | 750W　プロファイル 26° | S4-426 | ETC Source Four26°アイリス入り | 8 | |
| 第3フロントサイドライト（下手） | 移動型調光器 | CD-204i-DE | 2kW×4回路(MAX 6kW)インテリジェント機能（漏電検知他付） | 2 | |
| | 1kWハロゲン　平凸レンズ | CX-8MⅡ | | 4 | |
| | 750W　プロファイル26° | S4-426 | ETC Source Four26°アイリス入り | 8 | |
| 第1シーリングライト | 移動型調光器 | CD-204i-DE | 2kW×4回路(MAX 6kW)インテリジェント機能（漏電検知他付） | 10 | |
| | Output Node | | Output　2ユニバース | 1 | |
| | 1.5kWハロゲン　平凸レンズ | CX-8LⅡ | | 28 | |
| | 750W　プロファイル14° | S4-414 | ETC Source Four14°アイリス入り | 16 | 色サイズ（190mm×190mm） |
| | 750W　プロファイルムービング | AutoYoke for S4 Ellipsoidal | ETC Source Four14°　Pan,Tilt,Iris,Focus制御機能付 | 2 | 色サイズ（190mm×190mm） |
| 第2シーリングライト | 移動型調光器 | CD-204i-DE | 2kW×4回路(MAX 6kW)インテリジェント機能（漏電検知他付） | 4 | |
| | 750W　プロファイル10° | S4-410 | ETC Source Four10°アイリス入り | 24 | 色サイズ（305mm×305mm） |
| 第3バルコニーコンセント | バルコニースポットライト用移動型調光器 | CD-204i-DE | 2kW×4回路(MAX 6kW)インテリジェント機能（漏電検知他付） | 2 | |
| | 750W　プロファイル19° | S4-419 | ETC Source Four19°アイリス入り | 12 | |
| ギャラリー（下手） | 移動型調光器 | CD-204i-DE | 2kW×4回路(MAX 6kW)インテリジェント機能（漏電検知他付） | 1 | |
| | Output Node | | Output　2ユニバース | 1 | |
| ギャラリー（上手） | 移動型調光器 | CD-204i-DE | 2kW×4回路(MAX 6kW)インテリジェント機能（漏電検知他付） | 1 | |
| | Output Node | | Output　2ユニバース | 1 | |
| ピンルーム | 2kWクセノンピン | SUPERSOL-2009SR/e | | 4 | 5階ピンルーム |

久留米シティプラザ　ザ・グランドホール（大劇場）　照明機材リスト 3/3　**（移動機材）**

| ザ・グランドホール | | | | | |
|---|---|---|---|---|---|
| 項目 | 種類 | 名称・型番 | 仕様 | 個数 | 備考（保管場所） |
| 平凸 | 500Wハロゲン　平凸レンズ | CS-6 | | 20 | 上手倉庫×6　奈落×14 |
| | 1kWハロゲン　平凸レンズ | CX-8M Ⅱ | 上下10台ずつスタンド付き | 40 | 上手倉庫×10　奈落×10 |
| | 1.5kWハロゲン　平凸レンズ | CX-8L Ⅱ | | 8 | 1、2BR　作業灯用 |
| フレネル | 500Wハロゲン　フレネルレンズ | FS-6 | | 20 | 上手倉庫×6　奈落×14 |
| | 1kWハロゲン　フレネルレンズ | FX-8Ⅱ | | 12 | 上手倉庫×10　奈落×2 |
| | 1.5kWハロゲン　フレネルレンズ | FX-8Ⅱ | | 30 | 上手倉庫 |
| プロファイルスポット | 750W　プロファイル50° | S4-450 | ETC Source Four50° | 10 | 上手倉庫 |
| | 750W　プロファイル36° | S4-436 | ETC Source Four36° | 32 | 上手倉庫×14　奈落×12　上手グリッド×6 |
| | 750W　プロファイル26° | S4-426 | ETC Source Four26° | 18 | 上手グリッド |
| | 750W　プロファイル19° | S4-419 | ETC Source Four19° | 12 | 上手グリッド |
| | 750W　プロファイルムービング | AutoYoke for S4 Ellipsoidal | ETC Source Four14°　Pan,Tilt,Iris,Focus制御機能付 | 1 | 上手グリッド |
| プロファイル用<br>アクセサリー | レンズチューブ　14° | S4-414 | ETC Source Four14°　※色サイズ（190mm×190mm） | 4 | 上手倉庫 |
| | レンズチューブ　19° | S4-419 | ETC Source Four19° | 28 | 上手倉庫 |
| | レンズチューブ　26° | S4-426 | ETC Source Four26° | 12 | 上手倉庫 |
| | レンズチューブ　36° | S4-436 | ETC Source Four36° | 20 | 上手倉庫 |
| | レンズチューブ　50° | S4-450 | ETC Source Four50° | 12 | 上手倉庫 |
| | レンズチューブ　70° | S4-470 | ETC Source Four70°　※色サイズ（190mm×190mm） | 4 | 上手倉庫 |
| | レンズチューブ　90° | S4-490 | ETC Source Four90°　※色サイズ（190mm×190mm） | 4 | 上手倉庫 |
| PAR | PAR64　1kW N | PL-64/1N | | 40 | 舞台奥通路 |
| | PAR64　1kW M | PL-64/1M | | 20 | 舞台奥通路 |
| | PAR64　500W VN | PL-64/5VN | | 20 | 舞台奥通路 |
| | PAR16　65W | PAR-G-16 | 平行プラグ　バンドア・クリップ付 | 20 | 上手倉庫 |
| フラッドライト | 750Wハロゲン | 2-UH10N | 2灯用 | 12 | 奈落 |
| ケーブル類 | C型20Aシングルケーブル | | 1m | 50 | ステージ上手×40　奈落×10 |
| | | | 2m | 60 | ステージ上手 |
| | | | 5m | 40 | ステージ上手 |
| | | | 10m | 20 | ステージ上手 |
| | | | 20m | 10 | ステージ上手 |
| | C型60Aシングルケーブル | | 2m | 10 | ステージ上手 |
| | | | 5m | 8 | ステージ上手 |
| | | | 10m | 8 | ステージ上手 |
| | | | 15m | 6 | ステージ上手 |
| | C型30A-C型20A 2又 | | | 10 | 奈落 |
| | C型60A-C型30A 2又 | | | 3 | ステージ上手 |
| | 平行15A　4個口テーブルタップ | | 5m | 20 | ステージ上手 |
| | 分岐コード　C型20A２又 | | | 70 | ステージ上手×30　奈落×40 |
| | 変換コード　C型20A-平行 | | | 20 | ステージ上手 |
| | カムロックケーブル（白,赤,黒,緑） | | 20m | 8 | ステージ上手×4　奈落×4 |
| | DMX信号ケーブル（XLR　5Pコネクタ付） | | 3m | 24 | ステージ上手 |
| | | | 5m | 24 | ステージ上手 |
| | | | 10m | 12 | ステージ上手 |
| | | | 20m | 12 | ステージ上手 |
| | イーサネットケーブル | | 3m | 6 | ステージ上手 |
| | | | 5m | 6 | ステージ上手 |
| | | | 10m | 6 | ステージ上手 |
| | | | 20m | 6 | ステージ上手 |
| | 20ｃ-4ｃｈマルチケーブル | | 10m | 8 | ステージ上手 |
| | | | 15m | 10 | ステージ上手 |
| 電源BOX | C型直ボックス | | 3KW×10回路 | 2 | 奈落 |
| アクセサリー類 | 丸台スタンド | SP-2 | | 24 | ステージ上・下各12台 |
| | キャスター付きスタンド | SB-3N | | 16 | 奈落 |
| | ロースタンド | SP-2-S | | 12 | 上手倉庫 |
| | ハイスタンド | SB-5 | | 6 | 奈落 |
| | 丸台ベース | SR | | 30 | ステージ上手 |
| | 金属操作棒 | MCB-L | 3411mm～7000mm | 2 | ステージ上手 |

## 久留米シティプラザ　ザ・グランドホール（大劇場）　灯体総数/基本セット内訳

| ザ・グランドホール | | | | | |
|---|---|---|---|---|---|
| 項目 | 種類 | 名称・型番 | 仕様 | 個数 | 備考 |
| ザ・グランドホール<br>灯体総数 | 500Wハロゲン　平凸レンズ | CS-6 | | 20 | |
| | 1kWハロゲン　平凸レンズ | CX-8MⅡ | | 120 | ＊32台FR、48台BRで使用 |
| | 1.5kWハロゲン　平凸レンズ | CX-8LⅡ | | 36 | ＊内28台1CLで使用 |
| | 500Wハロゲン　フレネルレンズ | FS-6 | | 18 | |
| | 1kWハロゲン　フレネルレンズ | FX-8Ⅱ | | 64 | ＊52台BRで使用 |
| | 1.5kWハロゲン　フレネルレンズ | FX-8Ⅱ | | 30 | |
| | 750W　プロファイル10° | S4-410 | （アイリス付）　※色サイズ　305mm×305mm | 24 | ＊全て2CLで使用 |
| | 750W　プロファイル14° | S4-414 | （アイリス付）　※色サイズ　190mm×190mm | 16 | ＊全て1CLで使用 |
| | 750W　プロファイル19° | S4-419 | （BALはアイリス付） | 24 | ＊12台3BALで使用 |
| | 750W　プロファイル26° | S4-426 | （FRはアイリス付） | 92 | ＊16台プロセタワー、40台FR、18台BRで使用 |
| | 750W　プロファイル36° | S4-436 | | 32 | |
| | 750W　プロファイル50° | S4-450 | | 10 | |
| | PAR64　500W VN | PL-64/5VN | | 20 | |
| | PAR64　1kW N | PL-64/1N | | 40 | |
| | PAR64　1kW M | PL-64/1M | | 20 | |
| | PAR16　65W | PAR-G-16 | 平行プラグ使用　バンドア・クリップ付 | 20 | |
| | 750Wハロゲン　フラッドライト　UH用 | 2-UH10N | 2灯用 | 48 | ＊36台UHで使用 |
| | 500Wハロゲン　フラッドライト　LH用 | LH10-8 | L=1.5m　4色配列 6灯 | 14 | |
| | 750W　プロファイルムービング | AutoYoke　Ellipsoidal | ETC　SourceFour14°　Pan,Tilt,Iris,Focus制御機能付 | 3 | ＊2台1CL・1台ステージ上手 |

| 照明基本セットA（使用例：講演会等） | |
|---|---|
| ボーダーライト1.2.3（100Wハロゲン12灯4色×各9台） | 27台 |
| 第1シーリングスポットライト（1.5kWスポットライト） | 8台 |
| 第2シーリングスポットライト（750Wエリプソイダルスポットライト） | 8台 |
| フロントライト1（1kWスポットライト×上下各4台） | 8台 |
| フロントライト2（1kWスポットライト×上下各4台） | 8台 |
| フロントライト3（1kWスポットライト×上下各4台） | 8台 |
| 照明基本セットB（使用例：舞踊・コンサート・演劇等） | |
| アッパーホリゾントライト（750Wフラッドライト2灯×32台） | 1 式 |
| ロアーホリゾントライト（500Wハロゲン6灯4色×14台） | 1 式 |
| ボーダーライト1.2.3（100Wハロゲン12灯4色×各9台） | 1 式 |
| 第1～3ブリッジ（1kWスポットライト×各32台、750Wエリプソイダルスポットライト×各8台） | 1 式 |
| 第4サス（1kWスポットライト） | 16 台 |
| バルコニーライト（750Wエリプソイダルスポットライト） | 12台 |
| 第1シーリングスポットライト（1.5kWスポットライト×16台、750Wエリプソイダルスポットライト×19台） | 35 台 |
| 第2シーリングスポットライト（750Wエリプソイダルスポットライト） | 24 台 |
| フロントライト1（1kWスポットライト×上下各4台、750Wエリプソイダルスポットライト上下各8台） | 24 台 |
| フロントライト2（1kWスポットライト×上下各8台、750Wエリプソイダルスポットライト上下各4台） | 24 台 |
| フロントライト3（1kWスポットライト×上下各4台、750Wエリプソイダルスポットライト上下各8台） | 24 台 |
| 照明基本セットC（使用例：反響板大編成時） | |
| 大規模反響板内照明（CR-W-LEDⅡ500/CR-N-LEDⅡ500） | 1 式 |
| バルコニーライト（750Wエリプソイダルスポットライト） | 12 台 |
| 第1シーリングスポットライト（1.5kWスポットライト×16台、750Wエリプソイダルスポットライト×19台） | 35 台 |
| 第2シーリングスポットライト（750Wエリプソイダルスポットライト） | 24 台 |
| フロントライト1（1kWスポットライト×上下各4台、750Wエリプソイダルスポットライト上下各8台） | 24 台 |
| フロントライト2（1kWスポットライト×上下各8台、750Wエリプソイダルスポットライト上下各4台） | 24 台 |
| フロントライト3（1kWスポットライト×上下各4台、750Wエリプソイダルスポットライト上下各8台） | 24 台 |

・共有機材を使用する際は事前に必ずお問い合わせください。その他の機材の劇場間の移動はご連絡お願いします。
・調光器は全て移動型です。
トランジスタ制御の為、ミラーボール、エフェクトマシン等のモーター,LED機器等の使用は調光器が破損しますので、直電源もしくはサイリスタ調光器での使用をお願いします。　(白熱灯以外の使用禁止)
2kW20Aコンセントが８口（４回路)ですが60Aプラグ入力の為、負荷容量は６kW以下です。
・ムービングライト等の動作不良による公演損害等のクレームには一切お答えできませんのでご承知ください。

# 久留米シティプラザ　照明　共有機材リスト

| 項目 | 種類 | 名称・型番 | 仕様 | 個数 | 保管場所 |
|---|---|---|---|---|---|
| フラッドライト | 85w　ハロゲン×８灯 | SU-82-C20 | L=1.2m　2色配列 黒色 | 12 | グランドホール |
| | 85w　ハロゲン×12灯 | SU-123-C20 | L=1.8m　3色配列 黒色 | 18 | グランドホール×12、久留米座×6 |
| | 85w　ハロゲン×12灯 | SU-122-C20 | L=1.8m　2色配列 黒色 | 8 | グランドホール |
| | 65w　ハロゲン×12灯 | SL-122-C20 | L=1.8m　2色配列 白色（花道用） | 6 | グランドホール |
| スモークマシン | 油性 | MDG atomosphere APS | DMX制御付き　（※使用時は消防申請が必要です） | 3 | グランドホール×2、久留米座×1 |
| | 水溶性 | rosco 1700 | | 2 | グランドホール×1、久留米座×1 |
| ミラーボール | 吊りタイプ | MB-600-R | φ600 | 1 | グランドホール |
| | 吊りタイプ | MB-300-R | φ300 | 1 | 久留米座 |
| | 置きタイプ | MB-240×400R | φ240　楕円型 | 1 | グランドホール |
| プロファイル用アクセサリー | フルトップハット | TMB-PRX6TH3 | | 60 | グランドホール×40、3F倉庫×20 |
| | ハーフトップハット | TMB-PRX6HH3 | | 64 | グランドホール×40、3F倉庫×24 |
| | ゴボローテイター | RTR203/V | | 8 | グランドホール×4、3F倉庫×4 |
| | 同パワーサプライ | DMX-MK4 | | 4 | グランドホール×2、3F倉庫×2 |
| | フィルムマシン | SX4 LOOP Tray | | 6 | グランドホール×4、3F倉庫×2 |
| | ディスクマシン | SX4 DISC Tray | | 6 | グランドホール×4、3F倉庫×2 |
| LED | LED　PAR | ETC ColorSource PAR | 4色搭載（RGB-Lime） | 24 | 倉庫2-2 |
| | SourceFour mini LED | ETC-MINI-LV | 平行プラグ　ホワイトLED（3000K）調光対応　26° | 40 | 倉庫2-2 |
| ムービングライト | プロファイルスポットライト | ROBIN DL4S Profile | 100V・200V対応 | 18 | 倉庫2-2 |
| | ウォッシュライト | ROBIN 600LED Wash | 100V・200V対応 | 18 | 倉庫2-2 |
| ストロボ | ATOMIC3000 | ATOMIC3000 DMX | 200V専用 | 2 | グランドホール |
| ケーブル類 | D型20Aシングルケーブル | | 2m | 30 | グランドホール |
| | | | 5m | 30 | グランドホール |
| | D型20A 2又 | | | 13 | グランドホール |
| | 4PINケーブル | | 5m | 10 | グランドホール×5、3F倉庫×5 |
| | | | 10m | 10 | グランドホール×5、3F倉庫×5 |
| 調光器 | 移動型調光器 | CD-204i-DE | 2kW×4回路(MAX 6kW)インテリジェント機能（漏電検知他付） | 15 | グランドホール×12、<br>久留米座×2、Cボックス×1 |
| | 移動型調光器(サイリスタ) | CD-203tH | 2kW×3回路(MAX 6kW) | 7 | グランドホール×6、久留米座×1 |
| | 直コンセントボックス（100V） | CR-204i-DE1 | C型20Aコンセント×8個付 (MAX 6kW) (直4回路、MCCB、100V) | 5 | グランドホール×3、久留米座×2 |
| | 直コンセントボックス（200V） | CR-204i-DE2 | D型20Aコンセント×6個付 (MAX 12kW)（直3回路、MCCB、200V） | 1 | グランドホール |
| Node | Output Node | | Output　2ユニバース | 11 | グランドホール×5、<br>久留米座×4、Cボックス×2 |
| | Input Node | | Input　4ユニバース | 5 | グランドホール×3、<br>久留米座×1、Cボックス×1 |
| アクセサリー類 | 二連アーム | SA | | 10 | グランドホール |
| | 自在ハンガー | HL-3 | | 6 | グランドホール |
| | バンドア8inch | BD-8 | 落下防止ワイヤー付 | 40 | グランドホール×30、久留米座×10 |
| | バンドア6inch | BD-6 | 落下防止ワイヤー付 | 30 | 久留米座×12、Cボックス×18 |
| | ケーブルプロテクター | YJ5B | Yellow Jacket | 10 | グランドホール |
| LEDフォロースポットライト | 400W　HTI | KJ-6Ⅱ | 平行プラグ | 2 | 展示室ギャラリー |

# 久留米シティプラザ【グランドホール】　ＤＭＸ対応表 ユニバース１


R3.3.1 更新

| NO. | DMX | 回路名称 | 回路番号 | NO. | DMX | 回路名称 | 回路番号 | NO. | DMX | 回路名称 | 回路番号 | NO. | DMX | 回路名称 | 回路番号 |
|---|---|---|---|---|---|---|---|---|---|---|---|---|---|---|---|
| No. 1 | 1 | 1Br | 1 | No. 17 | 65 | 2Br | 29 | No. 33 | 129 | 4S | 21 | No. 48 | 193 | LH上 | 1 |
| | 2 | | 2 | | 66 | | 30 | | 130 | | 22 | | 194 | | 2 |
| | 3 | | 3 | | 67 | | 31 | | 131 | | 23 | | 195 | | 3 |
| | 4 | | 4 | | 68 | | 32 | | 132 | | 24 | | 196 | | 4 |
| No. 2 | 5 | | 5 | No. 18 | 69 | | 33 | | 133 | | | No. 49 | 197 | | 5 |
| | 6 | | 6 | | 70 | | 34 | | 134 | | | | 198 | | 6 |
| | 7 | | 7 | | 71 | | 35 | | 135 | | | | 199 | | 7 |
| | 8 | | 8 | | 72 | | 36 | | 136 | | | | 200 | | 8 |
| No. 3 | 9 | | 9 | No. 19 | 73 | 3Br | 1 | No. 34 | 137 | PTW下 | 1 | No. 50 | 201 | | 9 |
| | 10 | | 10 | | 74 | | 2 | | 138 | | 2 | | 202 | | 10 |
| | 11 | | 11 | | 75 | | 3 | | 139 | | 3 | | 203 | | 11 |
| | 12 | | 12 | | 76 | | 4 | | 140 | | 4 | | 204 | | 12 |
| No. 4 | 13 | | 13 | No. 20 | 77 | | 5 | No. 35 | 141 | PTW上 | 1 | No. 51 | 205 | | 13 |
| | 14 | | 14 | | 78 | | 6 | | 142 | | 2 | | 206 | | 14 |
| | 15 | | 15 | | 79 | | 7 | | 143 | | 3 | | 207 | | 15 |
| | 16 | | 16 | | 80 | | 8 | | 144 | | 4 | | 208 | | 16 |
| No. 5 | 17 | | 17 | No. 21 | 81 | | 9 | No. 36 | 145 | UH | 1 | No. 52 | 209 | 1Bor | 1 ● |
| | 18 | | 18 | | 82 | | 10 | | 146 | | 2 | | 210 | | 2 |
| | 19 | | 19 | | 83 | | 11 | | 147 | | 3 | | 211 | | 3 |
| | 20 | | 20 | | 84 | | 12 | | 148 | | 4 | | 212 | | 4 |
| No. 6 | 21 | | 21 | No. 22 | 85 | | 13 | No. 37 | 149 | | 5 | No. 53 | 213 | | 5 ● |
| | 22 | | 22 | | 86 | | 14 | | 150 | | 6 | | 214 | | 6 |
| | 23 | | 23 | | 87 | | 15 | | 151 | | 7 | | 215 | | 7 |
| | 24 | | 24 | | 88 | | 16 | | 152 | | 8 | | 216 | | 8 |
| No. 7 | 25 | | 25 | No. 23 | 89 | | 17 | No. 38 | 153 | | 9 | No. 54 | 217 | 2Bor | 1 ● |
| | 26 | | 26 | | 90 | | 18 | | 154 | | 10 | | 218 | | 2 |
| | 27 | | 27 | | 91 | | 19 | | 155 | | 11 | | 219 | | 3 |
| | 28 | | 28 | | 92 | | 20 | | 156 | | 12 | | 220 | | 4 |
| No. 8 | 29 | | 29 | No. 24 | 93 | | 21 | No. 39 | 157 | | 13 | No. 55 | 221 | | 5 ● |
| | 30 | | 30 | | 94 | | 22 | | 158 | | 14 | | 222 | | 6 |
| | 31 | | 31 | | 95 | | 23 | | 159 | | 15 | | 223 | | 7 |
| | 32 | | 32 | | 96 | | 24 | | 160 | | 16 | | 224 | | 8 |
| No. 9 | 33 | | 33 | No. 25 | 97 | | 25 | No. 40 | 161 | | 17 | No. 56 | 225 | 3Bor | 1 ● |
| | 34 | | 34 | | 98 | | 26 | | 162 | | 18 | | 226 | | 2 |
| | 35 | | 35 | | 99 | | 27 | | 163 | | 19 | | 227 | | 3 |
| | 36 | | 36 | | 100 | | 28 | | 164 | | 20 | | 228 | | 4 |
| No. 10 | 37 | 2Br | 1 | No. 26 | 101 | | 29 | No. 41 | 165 | | 21 | No. 57 | 229 | | 5 ● |
| | 38 | | 2 | | 102 | | 30 | | 166 | | 22 | | 230 | | 6 |
| | 39 | | 3 | | 103 | | 31 | | 167 | | 23 | | 231 | | 7 |
| | 40 | | 4 | | 104 | | 32 | | 168 | | 24 | | 232 | | 8 |
| No. 11 | 41 | | 5 | No. 27 | 105 | | 33 | No. 42 | 169 | | 25 | No. 58 | 233 | 1FR下 | 1 |
| | 42 | | 6 | | 106 | | 34 | | 170 | | 26 | | 234 | | 2 |
| | 43 | | 7 | | 107 | | 35 | | 171 | | 27 | | 235 | | 3 |
| | 44 | | 8 | | 108 | | 36 | | 172 | | 28 | | 236 | | 4 |
| No. 12 | 45 | | 9 | No. 28 | 109 | 4S | 1 | No. 43 | 173 | | 29 | No. 59 | 237 | | 5 |
| | 46 | | 10 | | 110 | | 2 | | 174 | | 30 | | 238 | | 6 |
| | 47 | | 11 | | 111 | | 3 | | 175 | | 31 | | 239 | | 7 |
| | 48 | | 12 | | 112 | | 4 | | 176 | | 32 | | 240 | | 8 |
| No. 13 | 49 | | 13 | No. 29 | 113 | | 5 | No. 44 | 177 | | 33 | No. 60 | 241 | 2FR下 | 1 |
| | 50 | | 14 | | 114 | | 6 | | 178 | | 34 | | 242 | | 2 |
| | 51 | | 15 | | 115 | | 7 | | 179 | | 35 | | 243 | | 3 |
| | 52 | | 16 | | 116 | | 8 | | 180 | | 36 | | 244 | | 4 |
| No. 14 | 53 | | 17 | No. 30 | 117 | | 9 | No. 45 | 181 | LH下 | 1 | No. 61 | 245 | | 5 |
| | 54 | | 18 | | 118 | | 10 | | 182 | | 2 | | 246 | | 6 |
| | 55 | | 19 | | 119 | | 11 | | 183 | | 3 | | 247 | | 7 |
| | 56 | | 20 | | 120 | | 12 | | 184 | | 4 | | 248 | | 8 |
| No. 15 | 57 | | 21 | No. 31 | 121 | | 13 | No. 46 | 185 | | 5 | No. 62 | 249 | 3FR下 | 1 |
| | 58 | | 22 | | 122 | | 14 | | 186 | | 6 | | 250 | | 2 |
| | 59 | | 23 | | 123 | | 15 | | 187 | | 7 | | 251 | | 3 |
| | 60 | | 24 | | 124 | | 16 | | 188 | | 8 | | 252 | | 4 |
| No. 16 | 61 | | 25 | No. 32 | 125 | | 17 | No. 47 | 189 | | 9 | No. 63 | 253 | | 5 |
| | 62 | | 26 | | 126 | | 18 | | 190 | | 10 | | 254 | | 6 |
| | 63 | | 27 | | 127 | | 19 | | 191 | | 11 | | 255 | | 7 |
| | 64 | | 28 | | 128 | | 20 | | 192 | | 12 | | 256 | | 8 |

● ボーダーライト作業灯　　● 客席作業灯

# 久留米シティプラザ【グランドホール】　DMX対応表 ユニバース1



R3.3.1 更新

| NO. | DMX | 回路名称【IDナンバー】 | | |
|---|---|---|---|---|
| No. 64 | 257 | 1FR上 | － | 1 |
| | 258 | | － | 2 |
| | 259 | | － | 3 |
| | 260 | | － | 4 |
| No. 65 | 261 | | － | 5 |
| | 262 | | － | 6 |
| | 263 | | － | 7 |
| | 264 | | － | 8 |
| No. 66 | 265 | 2FR上 | － | 1 |
| | 266 | | － | 2 |
| | 267 | | － | 3 |
| | 268 | | － | 4 |
| No. 67 | 269 | | － | 5 |
| | 270 | | － | 6 |
| | 271 | | － | 7 |
| | 272 | | － | 8 |
| No. 68 | 273 | 3FR上 | － | 1 |
| | 274 | | － | 2 |
| | 275 | | － | 3 |
| | 276 | | － | 4 |
| No. 69 | 277 | | － | 5 |
| | 278 | | － | 6 |
| | 279 | | － | 7 |
| | 280 | | － | 8 |
| No. 70 | 281 | 1CL PTFT下 | － | 1 |
| | 282 | | － | 2 |
| | 283 | | － | 3 |
| | 284 | | － | 4 |
| No. 71 | 285 | | － | 5 |
| | 286 | | － | 6 |
| | 287 | | － | 7 |
| | 288 | | － | 8 |
| No. 72 | 289 | | － | 9 |
| | 290 | | － | 10 |
| | 291 | | － | 11 |
| | 292 | | － | 12 |
| No. 73 | 293 | | － | 13 |
| | 294 | | － | 14 |
| | 295 | | － | 15 |
| | 296 | | － | 16 |
| No. 74 | 297 | | － | 17 |
| | 298 | | － | 18 |
| | 299 | | － | 19 |
| | 300 | | － | 20 |
| No. 75 | 301 | | － | 21 |
| | 302 | | － | 22 |
| | 303 | | － | 23 |
| | 304 | | － | 24 |
| No. 76 | 305 | | － | 25 |
| | 306 | | － | 26 |
| | 307 | | － | 27 |
| | 308 | PTFT 上 | － | 28 |
| No. 77 | 309 | 2CL下 | － | 1 |
| | 310 | | － | 2 |
| | 311 | | － | 3 |
| | 312 | | － | 4 |
| No. 78 | 313 | | － | 5 |
| | 314 | | － | 6 |
| | 315 | | － | 7 |
| | 316 | | － | 8 |
| No. 79 | 317 | 2CL上 | － | 9 |
| | 318 | | － | 10 |
| | 319 | | － | 11 |
| | 320 | | － | 12 |

| NO. | DMX | 回路名称【IDナンバー】 | | |
|---|---|---|---|---|
| No. 80 | 321 | 2CL上 | － | 13 |
| | 322 | | － | 14 |
| | 323 | | － | 15 |
| | 324 | | － | 16 |
| No. 81 | 325 | BAL | － | 1 |
| | 326 | | － | 2 |
| | 327 | | － | 3 |
| | 328 | | － | 4 |
| No. 82 | 329 | | － | 5 |
| | 330 | | － | 6 |
| | 331 | | － | 7 |
| | 332 | | － | 8 |
| No. 83 | 333 | FC下 | － | 1 |
| | 334 | | － | 2 |
| | 335 | | － | 3 |
| | 336 | | － | 4 |
| No. 84 | 337 | | － | 5 |
| | 338 | | － | 6 |
| | 339 | | － | 7 |
| | 340 | | － | 8 |
| No. 85 | 341 | | － | 9 |
| | 342 | | － | 10 |
| | 343 | | － | 11 |
| | 344 | | － | 12 |
| No. 86 | 345 | | － | 13 |
| | 346 | | － | 14 |
| | 347 | | － | 15 |
| | 348 | | － | 16 |
| No. 87 | 349 | OC下 | － | 17 |
| | 350 | | － | 18 |
| | 351 | | － | 19 |
| | 352 | | － | 20 |
| No. 88 | 353 | FC上 | － | 1 |
| | 354 | | － | 2 |
| | 355 | | － | 3 |
| | 356 | | － | 4 |
| No. 89 | 357 | | － | 5 |
| | 358 | | － | 6 |
| | 359 | | － | 7 |
| | 360 | | － | 8 |
| No. 90 | 361 | | － | 9 |
| | 362 | | － | 10 |
| | 363 | | － | 11 |
| | 364 | | － | 12 |
| No. 91 | 365 | | － | 13 |
| | 366 | | － | 14 |
| | 367 | | － | 15 |
| | 368 | | － | 16 |
| No. 92 | 369 | OC上 | － | 17 |
| | 370 | | － | 18 |
| | 371 | | － | 19 |
| | 372 | | － | 20 |
| No. 101 直 | 373 | 1Br-100V | － | 直1 |
| | 374 | | － | 直2 |
| | 375 | | － | 直3 |
| | 376 | | － | 直4 |
| No. 102 直 | 377 | 2Br-100V | － | 直1 |
| | 378 | | － | 直2 |
| | 379 | | － | 直3 |
| | 380 | | － | 直4 |
| No. 103 直 | 381 | 3Br-100V | － | 直1 |
| | 382 | | － | 直2 |
| | 383 | | － | 直3 |
| | 384 | | － | 直4 |

| NO. | DMX | 回路名称【IDナンバー】 | | |
|---|---|---|---|---|
| No. 104 直 | 385 | PS 100V | － | 直1 |
| | 386 | | － | 直2 |
| | 387 | | － | 直3 |
| | 388 | | － | 直4 |
| No. 105 直 | 389 | 4S-100V | － | 直1 |
| | 390 | | － | 直2 |
| | 391 | | － | 直3 |
| | 392 | | － | 直4 |
| No. 201 直 | 393 | 1Br 200V | － | 直1 |
| | 394 | | － | 直2 |
| | 395 | | － | 直3 |
| No. 202 直 | 396 | 2Br 200V | － | 直1 |
| | 397 | | － | 直2 |
| | 398 | | － | 直3 |
| No. 203 直 | 399 | 3Br 200V | － | 直1 |
| | 400 | | － | 直2 |
| | 401 | | － | 直3 |
| No. 204 直 | 402 | PS 200V | － | 直1 |
| | 403 | | － | 直2 |
| | 404 | | － | 直3 |
| | 405 | | － | |
| | 406 | | － | |
| | 407 | | － | |
| No. 93 | 408 | 1CL追加 | － | 1 |
| | 409 | | － | 2 |
| | 410 | | － | 3 |
| | 411 | | － | 4 |
| No. 94 | 412 | | － | 5 |
| | 413 | | － | 6 |
| | 414 | | － | 7 |
| | 415 | | － | 8 |
| No. 95 | 416 | | － | 9 |
| | 417 | | － | 10 |
| | 418 | | － | 11 |
| | 419 | | － | 12 |
| No. 96 No. 97 | 420 | PRO SUS | － | 1 |
| | 421 | | － | 2 |
| | 422 | | － | 3 |
| | 423 | | － | 4 |
| | 424 | | － | |
| | 425 | | － | |
| | 426 | | － | |
| | 427 | | － | |
| | 428 | | － | |
| | 429 | | － | |
| | 430 | | － | |
| | 431 | | － | |
| | 432 | | － | |
| | 433 | | － | |
| | 434 | | － | |
| | 435 | | － | |
| | 436 | | － | |
| | 437 | | － | |
| | 438 | | － | |
| | 439 | | － | |
| 作業灯 | 440 | 1Br内作業灯 | | |
| | 441 | 2Br内作業灯 | | |
| | 442 | 3Br内作業灯 | | |
| | 443 | | － | |
| 客電 | 444 | バルコニー席 | | 2F |
| | 445 | | | 2.5F |
| | 446 | | | 3F |
| | 447 | | | 4F |
| | 448 | | | 5F |

| NO. | DMX | 回路名称【IDナンバー】 | | |
|---|---|---|---|---|
| 客電 | 449 | 2F入口UP | | |
| | 450 | 2.5F入口UP | | |
| | 451 | 3F入口UP | | |
| | 452 | 4F入口UP | | |
| | 453 | 2F壁UP | 前-1 | ● |
| | 454 | | 前-2 | |
| | 455 | | 前-3 | |
| | 456 | | 中-1 | ● |
| | 457 | | 中-2 | |
| | 458 | | 中-3 | |
| | 459 | | 後-1 | ● |
| | 460 | | 後-2 | |
| | 461 | | 後-3 | |
| | 462 | 2.5F壁UP | 前-1 | ● |
| | 463 | | 前-2 | |
| | 464 | | 前-3 | |
| | 465 | | 中-1 | ● |
| | 466 | | 中-2 | |
| | 467 | | 中-3 | |
| | 468 | | 後-1 | ● |
| | 469 | | 後-2 | |
| | 470 | | 後-3 | |
| | 471 | 3F壁UP | 前-1 | ● |
| | 472 | | 前-2 | |
| | 473 | | 前-3 | |
| | 474 | | 中-1 | ● |
| | 475 | | 中-2 | |
| | 476 | | 中-3 | |
| | 477 | | 後-1 | ● |
| | 478 | | 後-2 | |
| | 479 | | 後-3 | |
| | 480 | 4F壁UP | 前-1 | ● |
| | 481 | 4F壁UP | 前-2 | |
| | 482 | | 前-3 | |
| | 483 | | 中-1 | ● |
| | 484 | | 中-2 | |
| | 485 | | 中-3 | |
| | 486 | | 後-1 | ● |
| | 487 | | 後-2 | |
| | 488 | | 後-3 | |
| | 489 | 5F壁UP | 前-1 | ● |
| | 490 | | 前-2 | |
| | 491 | | 前-3 | |
| | 492 | | 中-1 | ● |
| | 493 | | 中-2 | ● |
| | 494 | | 中-3 | |
| | 495 | | 後-1 | ● |
| | 496 | | 後-2 | |
| | 497 | | 後-3 | |
| | 498 | 客席高天 | 1 | |
| | 499 | | 2 | |
| | 500 | | 3 | |
| | 501 | | 4 | |
| | 502 | | 5 | |
| | 503 | | 6 | |
| | 504 | 客席屋根 | 2F | |
| | 505 | | 3F | |
| | 506 | | 4F | |
| | 507 | | 5F | |
| | 508 | 客席2F奥 | 6・7 | |
| | 509 | 前室 | | |
| | 510 | 1F前室外 | | |
| | 511 | 1F前室音響前 | | |
| | 512 | 前室通路 | | |

● ボーダーライト作業灯　　● 客席作業灯

# 久留米シティプラザ【グランドホール】　DMX対応表 ユニバース2


R3.3.1 更新

| NO. | DMX | 回路名称【IDナンバー】 | NO. | DMX | 回路名称【IDナンバー】 | NO. | DMX | 回路名称【IDナンバー】 | NO. | DMX | 回路名称【IDナンバー】 |
|---|---|---|---|---|---|---|---|---|---|---|---|
| | 1 | 天反 － 1 | | 65 | 天反 － 65 | | 129 | － | | 193 | － |
| | 2 | － 2 | | 66 | － 66 | | 130 | － | | 194 | － |
| | 3 | － 3 | | 67 | － 67 | | 131 | － | | 195 | － |
| | 4 | － 4 | | 68 | － 68 | | 132 | － | | 196 | － |
| | 5 | － 5 | | 69 | － 69 | | 133 | － | | 197 | － |
| | 6 | － 6 | | 70 | － 70 | | 134 | － | | 198 | － |
| | 7 | － 7 | | 71 | － 71 | | 135 | － | | 199 | － |
| | 8 | － 8 | | 72 | － 72 | | 136 | － | | 200 | － |
| | 9 | － 9 | | 73 | － 73 | | 137 | － | | 201 | － |
| | 10 | － 10 | | 74 | － 74 | | 138 | － | | 202 | － |
| | 11 | － 11 | | 75 | － 75 | | 139 | － | | 203 | － |
| | 12 | － 12 | | 76 | － 76 | | 140 | － | | 204 | － |
| | 13 | － 13 | | 77 | － 77 | | 141 | － | | 205 | － |
| | 14 | － 14 | | 78 | － 78 | | 142 | － | | 206 | － |
| | 15 | － 15 | | 79 | － 79 | | 143 | － | | 207 | － |
| | 16 | － 16 | | 80 | － 80 | | 144 | － | | 208 | － |
| | 17 | － 17 | | 81 | － 81 | | 145 | － | | 209 | － |
| | 18 | － 18 | | 82 | － 82 | | 146 | － | | 210 | － |
| | 19 | － 19 | | 83 | － 83 | | 147 | － | | 211 | － |
| | 20 | － 20 | | 84 | － 84 | | 148 | － | | 212 | － |
| | 21 | － 21 | | 85 | － 85 | | 149 | － | | 213 | － |
| | 22 | － 22 | | 86 | － 86 | | 150 | － | | 214 | － |
| | 23 | － 23 | | 87 | － 87 | | 151 | － | | 215 | － |
| | 24 | － 24 | | 88 | － 88 | | 152 | － | | 216 | － |
| | 25 | － 25 | | 89 | － 89 | | 153 | － | | 217 | － |
| | 26 | － 26 | | 90 | － 90 | | 154 | － | | 218 | － |
| | 27 | － 27 | | 91 | － 91 | | 155 | － | | 219 | － |
| | 28 | － 28 | | 92 | － 92 | | 156 | － | | 220 | － |
| | 29 | － 29 | | 93 | － 93 | | 157 | － | | 221 | － |
| | 30 | － 30 | | 94 | － 94 | | 158 | － | | 222 | － |
| | 31 | － 31 | | 95 | － 95 | | 159 | － | | 223 | － |
| | 32 | － 32 | | 96 | － 96 | | 160 | － | | 224 | － |
| | 33 | － 33 | | 97 | － 97 | | 161 | － | | 225 | － |
| | 34 | － 34 | | 98 | － 98 | | 162 | － | | 226 | － |
| | 35 | － 35 | | 99 | － 99 | | 163 | － | | 227 | － |
| | 36 | － 36 | | 100 | － 100 | | 164 | － | | 228 | － |
| | 37 | － 37 | | 101 | － 101 | | 165 | － | | 229 | － |
| | 38 | － 38 | | 102 | － 102 | | 166 | － | | 230 | － |
| | 39 | － 39 | | 103 | － 103 | | 167 | － | | 231 | － |
| | 40 | － 40 | | 104 | － 104 | | 168 | － | | 232 | － |
| | 41 | － 41 | | 105 | － 105 | | 169 | － | | 233 | － |
| | 42 | － 42 | | 106 | － 106 | | 170 | － | | 234 | － |
| | 43 | － 43 | | 107 | － | | 171 | － | | 235 | － |
| | 44 | － 44 | | 108 | － | | 172 | － | | 236 | － |
| | 45 | － 45 | | 109 | － | | 173 | － | | 237 | － |
| | 46 | － 46 | | 110 | － | | 174 | － | | 238 | － |
| | 47 | － 47 | | 111 | － | | 175 | － | | 239 | － |
| | 48 | － 48 | | 112 | － | | 176 | － | | 240 | － |
| | 49 | － 49 | | 113 | － | | 177 | － | | 241 | － |
| | 50 | － 50 | | 114 | － | | 178 | － | | 242 | － |
| | 51 | － 51 | | 115 | － | | 179 | － | | 243 | － |
| | 52 | － 52 | | 116 | － | | 180 | － | | 244 | － |
| | 53 | － 53 | | 117 | － | | 181 | － | | 245 | － |
| | 54 | － 54 | | 118 | － | | 182 | － | | 246 | － |
| | 55 | － 55 | | 119 | － | | 183 | － | | 247 | － |
| | 56 | － 56 | | 120 | － | | 184 | － | | 248 | － |
| | 57 | － 57 | | 121 | － | | 185 | － | | 249 | － |
| | 58 | － 58 | | 122 | － | | 186 | － | | 250 | － |
| | 59 | － 59 | | 123 | － | | 187 | － | | 251 | － |
| | 60 | － 60 | | 124 | － | | 188 | － | | 252 | － |
| | 61 | － 61 | | 125 | － | | 189 | － | | 253 | － |
| | 62 | － 62 | | 126 | － | | 190 | － | | 254 | － |
| | 63 | － 63 | | 127 | － | | 191 | － | | 255 | － |
| | 64 | － 64 | | 128 | － | | 192 | － | | 256 | － |

● ボーダーライト作業灯　　● 客席作業灯

# 久留米シティプラザ【グランドホール】　DMX対応表 ユニバース2


R3.3.1 更新

| NO. | DMX | 回路名称【IDナンバー】 |
|---|---|---|
| | 257 | Supersolar － 1 |
| | 258 | 下袖 － |
| | 259 | － |
| | 260 | － |
| | 261 | － |
| | 262 | － |
| | 263 | － |
| | 264 | － |
| | 265 | － |
| | 266 | － |
| | 267 | － |
| | 268 | － |
| | 269 | Supersolar － 2 |
| | 270 | 下袖 － |
| | 271 | － |
| | 272 | － |
| | 273 | － |
| | 274 | － |
| | 275 | － |
| | 276 | － |
| | 277 | － |
| | 278 | － |
| | 279 | － |
| | 280 | － |
| | 281 | Supersolar － 3 |
| | 282 | 下袖 － |
| | 283 | － |
| | 284 | － |
| | 285 | － |
| | 286 | － |
| | 287 | － |
| | 288 | － |
| | 289 | － |
| | 290 | － |
| | 291 | － |
| | 292 | － |
| | 293 | Supersolar － 4 |
| | 294 | 下袖 － |
| | 295 | － |
| | 296 | － |
| | 297 | － |
| | 298 | － |
| | 299 | － |
| | 300 | － |
| | 301 | － |
| | 302 | － |
| | 303 | － |
| | 304 | － |
| | 305 | Supersolar － 5 |
| | 306 | 上袖 － |
| | 307 | － |
| | 308 | － |
| | 309 | － |
| | 310 | － |
| | 311 | － |
| | 312 | － |
| | 313 | － |
| | 314 | － |
| | 315 | － |
| | 316 | － |
| | 317 | Supersolar － 6 |
| | 318 | 上袖 － |
| | 319 | － |
| | 320 | － |

| NO. | DMX | 回路名称【IDナンバー】 |
|---|---|---|
| | 321 | Supersolar － 6 |
| | 322 | 上袖 － |
| | 323 | － |
| | 324 | － |
| | 325 | － |
| | 326 | － |
| | 327 | － |
| | 328 | － |
| | 329 | Supersolar － 7 |
| | 330 | 上袖 － |
| | 331 | － |
| | 332 | － |
| | 333 | － |
| | 334 | － |
| | 335 | － |
| | 336 | － |
| | 337 | － |
| | 338 | － |
| | 339 | － |
| | 340 | － |
| | 341 | Supersolar － 8 |
| | 342 | 上袖 － |
| | 343 | － |
| | 344 | － |
| | 345 | － |
| | 346 | － |
| | 347 | － |
| | 348 | － |
| | 349 | － |
| | 350 | － |
| | 351 | － |
| | 352 | － |
| | 353 | Supersolar － 9 |
| | 354 | 舞台奥 － |
| | 355 | － |
| | 356 | － |
| | 357 | － |
| | 358 | － |
| | 359 | － |
| | 360 | － |
| | 361 | － |
| | 362 | － |
| | 363 | － |
| | 364 | － |
| | 365 | Supersolar － 10 |
| | 366 | 舞台奥 － |
| | 367 | － |
| | 368 | － |
| | 369 | － |
| | 370 | － |
| | 371 | － |
| | 372 | － |
| | 373 | － |
| | 374 | － |
| | 375 | － |
| | 376 | － |
| | 377 | Supersolar － 11 |
| | 378 | 簀子 － |
| | 379 | － |
| | 380 | － |
| | 381 | － |
| | 382 | － |
| | 383 | － |
| | 384 | － |

| NO. | DMX | 回路名称【IDナンバー】 |
|---|---|---|
| | 385 | Supersolar － 11 |
| | 386 | 簀子 － |
| | 387 | － |
| | 388 | － |
| | 389 | Supersolar － 12 |
| | 390 | 簀子 － |
| | 391 | － |
| | 392 | － |
| | 393 | － |
| | 394 | － |
| | 395 | － |
| | 396 | － |
| | 397 | － |
| | 398 | － |
| | 399 | － |
| | 400 | － |
| | 401 | Supersolar － 13 |
| | 402 | 簀子 － |
| | 403 | － |
| | 404 | － |
| | 405 | － |
| | 406 | － |
| | 407 | － |
| | 408 | － |
| | 409 | － |
| | 410 | － |
| | 411 | － |
| | 412 | － |
| | 413 | Blinder 簀子 |
| | 414 | PTFT(1ＣＬ下手) |
| | 415 | AUTO YOKE |
| | 416 | |
| | 417 | |
| | 418 | |
| | 419 | |
| | 420 | |
| | 421 | PTFT(1ＣＬ上手) |
| | 422 | AUTO YOKE |
| | 423 | |
| | 424 | |
| | 425 | |
| | 426 | |
| | 427 | |
| | 428 | GALL 下 － |
| No. 98 | 429 | － |
| | 430 | － |
| | 431 | － |
| | 432 | GALL 上 － |
| No. 99 | 433 | － |
| | 434 | － |
| | 435 | － |
| | 436 | － |
| | 437 | － |
| | 438 | － |
| | 439 | － |
| | 440 | － |
| | 441 | － |
| | 442 | － |
| | 443 | － |
| | 444 | － |
| | 445 | － |
| | 446 | － |
| | 447 | － |
| | 448 | － |

| NO. | DMX | 回路名称【IDナンバー】 |
|---|---|---|
| | 449 | |
| | 450 | |
| | 451 | |
| | 452 | |
| | 453 | |
| | 454 | |
| | 455 | |
| | 456 | |
| | 457 | |
| | 458 | |
| | 459 | |
| | 460 | |
| | 461 | |
| | 462 | |
| | 463 | |
| | 464 | |
| | 465 | |
| | 466 | |
| | 467 | |
| | 468 | |
| | 469 | |
| | 470 | |
| | 471 | |
| | 472 | |
| | 473 | |
| | 474 | |
| | 475 | |
| | 476 | |
| | 477 | |
| | 478 | |
| | 479 | |
| | 480 | |
| | 481 | |
| | 482 | |
| | 483 | |
| | 484 | |
| | 485 | |
| | 486 | |
| | 487 | |
| | 488 | |
| | 489 | |
| | 490 | |
| | 491 | |
| | 492 | |
| | 493 | |
| | 494 | |
| | 495 | |
| | 496 | |
| | 497 | |
| | 498 | |
| | 499 | |
| | 500 | |
| | 501 | |
| | 502 | |
| | 503 | |
| | 504 | |
| | 505 | |
| | 506 | |
| | 507 | |
| | 508 | |
| | 509 | |
| | 510 | |
| | 511 | |
| | 512 | |

● ボーダーライト作業灯　● 客席作業灯